Filtrete™

Room Air Purifier
Purificador de aire Filtrete™
Purificateur d'air Filtrete™

Air Purifier Model Series FAP-C01, FAP-C02
Serie de Modelos de Purificadores de Aire FAP-C01, FAP-C02
Purificateurs d'air des séries FAP-C01 et FAP-C02

For more information go to **www.filtrete.com**
Para mayor información visite: **www.filtrete.com**
Pour obtenir de plus amples renseignements,
consulter le site **www.filtrete.com**

Filtrete™

Room Air Purifier

Thank you for purchasing a Filtrete™ Room Air Purifier from 3M. This Filtrete™ Room Air Purifier comes complete with the latest advances in air filtration technology in a stylish design. We hope you will enjoy your new Filtrete™ Room Air Purifier and the improved indoor air quality it provides!

CONTENTS

About Filtrete™ 4
Safety Information 6
Device Overview 8
Air Purifier Controls 9
Changing the Filter 9
Servicing Your Purifier 11
Troubleshooting 11
Assistance or Service and Limited Warranty 12

THE POWER OF FILTRETE™

Filtrete™ filters use proprietary technology to provide high filtration efficiency and low airflow resistance. Filtrete™ filters have electrostatically charged fibers that act like magnets to capture particles. Each Filtrete™ Room Air Purifier has three options for replacement filters to meet a wide range of needs:

• **HEPA Filter:** The HEPA filter is 99.97% effective at capturing airborne particles as small as 0.3 microns from the air passing though the filter media (initial efficiency value).
• **Allergen & Odor Reduction Filter:** The Allergen & Odor reduction filter uses the same basic filtration media as the Allergen reduction filter and has the added function of activated carbon for reducing strong odors caused by pets, cooking, mildew, smoke and more.
• **Allergen Reduction Filter:** The Allergen reduction filter is designed for high removal efficiency of a wide variety of allergens, including dust, pollen, pet dander, and mold spores. Certified performance ratings are based on using the Allergen Reduction filter; performance may vary with the use of other replacement filters.

The table below matches the filter model number with the room air purifier model number:

Air Purifier Model	Allergen Reduction Filter	Allergen & Odor Reduction Filter	HEPA Filter
FAP-C01	F1	F1	F1
FAP-C02	F2	F2	F2

TIPS ON MAXIMIZING YOUR FILTRETE™ ROOM AIR PURIFIER

1. Clean and seal, as much as possible, the room in which the air purifier operates.
2. Continue to dust surfaces and vacuum on a normal schedule.
3. Close all windows and doors during operation.
4. Change filter regularly*

*The electrostatically charged fibers are most effective when it is new. As the filter is used, the life will be consumed and the filter's effectiveness will decrease; the actual filter life will depend on the use conditions in your home.

WHAT IS CADR AND WHY IS IT IMPORTANT?

The Clean Air Delivery Rate (CADR) is a measure of the reduction rate (cleaning speed) of specific particulates by an air purifier or other filtration system in a controlled environment. A higher CADR means that the air purifier cleans the air more quickly than a unit with lower CADR. CADR is the one performance measure that can be used to compare all air cleaners, as it reflects both the effectiveness and the air volume processed by the air purifier. CADR is usually measured for three particle types: smoke, dust, and pollen. According to the Association of Home Appliance Manufacturers (AHAM) Room Air Cleaner Certification Program, the recommended room size is directly related to the smoke CADR.

Look for the AHAM mark on the front of the package and the CADR rating label elsewhere on the package. The CADR rating label will list the CADR rating for tobacco smoke, dust, and pollen, and it will also list the recommended room size per the AHAM certification.

ENERGY STAR®

This product earned the ENERGY STAR by meeting strict energy efficiency guidelines set by the U.S. EPA. U.S. EPA does not endorse any manufacturer claims of healthier indoor air from the use of this product. The energy efficiency of this ENERGY STAR qualified model is measured based on a ratio between the model's CADR for dust and the electrical energy it consumes, or CADR/Watt.

SAFETY INFORMATION

SAFETY INFORMATION: READ AND SAVE THESE INSTRUCTIONS
Please read, understand, and follow all safety information contained in these instructions prior to the use of the Filtrete™ Room Air Purifier. Retain these instructions for future reference.

Intended Use
Filtrete™ air purifiers are intended to help remove particles from the air that passes through the filter, in the room in which the air purifier is located. Filtrete™ air purifiers are to be used in indoor household applications using standard 120 volt AC power. Use in any other application or with non-Filtrete™ brand filters has not been evaluated by 3M and may lead to an unsafe condition or damage to the air purifier.

Explaination of Signal Word Consequences	
⚠ **WARNING:**	Indicates a hazardous situation which, if not avoided, could result in serious injury or death.
⚠ **CAUTION:**	Indicates a hazardous situation which, if not avoided, could result in minor or moderate injury and/or property damage.
NOTICE:	Indicates a hazardous situation which, if not avoided, could result in property damage.

⚠ WARNING:

- **To reduce the risks associated with fire, explosion and/or hazardous voltage:**
  - The air purifier is for indoor use only not for outdoor, garage, or industrial use.
  - Do not store or use the air purifier where high temperature, flammable, explosive or high concentration dust, gases or vapors are present.
- **To reduce the risks associated with fire and/or hazardous voltage:**
  - Do not use this air purifier with any solid-state speed control device.
  - Do not disassemble, modify or repair the product. The user only can replace filters, clean the product, and replace the fuse in the power cord. The air purifier only uses the filters defined in the user instructions.
  - Do not touch the power cord or plug, or operate the product with wet hands.
  - Turn power to OFF and remove the plug from the outlet before cleaning.
  - Do not allow any liquid or aerosols to enter the purifier.
  - Do not use the product in a wet environment like a bathroom or swimming pool.
  - Do not place damp or wet clothing or articles on the air purifier.
  - Do not block the airflow of the inlet and outlet of the air purifier.
  - Do not put anything in the air inlet or outlet of the air purifier.
  - Do not sit or stand on the air purifier. Do not place heavy objects on the air purifier.
  - Ensure that the power outlet is rated for 120 volt AC power.
  - When using the product, plug the power cord correctly and tightly into a properly rated electrical outlet.
  - Do not scratch, damage or modify the power cords. Do not place heavy objects on, pull on, or excessively bend the power cords. Do not operate any product with a damaged cord or plug. Discard the air purifier or call for assistance at 1-800-388-3458 from the United States or Canada.
  - Do not run the cord under carpeting. Do not cover the cord with throw rugs, runners, or similar coverings. Do not route the cord under furniture or appliances. Arrange the cord away from traffic areas and where it will not be tripped over.
  - This product employs overload protection (fuse). A blown fuse indicates an overload or short-circuit situation. If the fuse blows, unplug the product from the outlet. Replace the fuse as per the user servicing instructions (follow product marking for the proper fuse rating) and check the product. If the replacement fuse blows, a short-circuit may be present and the product should be discarded, or you may call for assistance at 1-800-388-3458 from the United States or Canada.
- **To reduce the risks associated with fire:**
  - Do not install the air purifier in a small enclosed space or near a direct heat source.
  - Do not replace the attachment plug. The attachment plug contains a safety device (fuse) that should not be removed. Discard the product if the attachment plug is damaged.
- **To reduce the risks associated with hazardous voltage:**
  - This appliance has a polarized plug (one blade is wider than the other). To reduce the risk of electric shock, this plug is intended to fit in a polarized outlet only one way. If the plug does not fit fully in the outlet, reverse the plug. If it still does not fit, contact a qualified electrician. Do not attempt to defeat this safety feature.
  - Do not unplug the air purifier by the power cord. Handle the power cord by the plug body only.
  - Do not submerge the air purifier in water.
- **To reduce the risks associated with impact:**
  - Do not insert any objects or substances into the air purifier.
  - Do not allow children or pets to have unsupervised access to the product.

⚠ CAUTION:

- **To reduce the risks associated with impact:**
  - Do not install the air purifier on an inclined or unstable plane or location.

NOTICE:

- When moving the product, turn off the power and pull out the plug.
- Do not shake, lay sideways, recline or tilt the product during use.
- Only use the product with a Filtrete™ filter installed.
- Periodically inspect the filter for damage or blockage. The filter should be replaced according to the use environment and use time or the filter life indicator.
- Do not clean the product with chemical or abrasive cleaners.
- To maintain effectiveness, do not wash the filter.
- Dispose of the air purifier and filters in accordance with local, state, and federal regulations.

DEVICE OVERVIEW

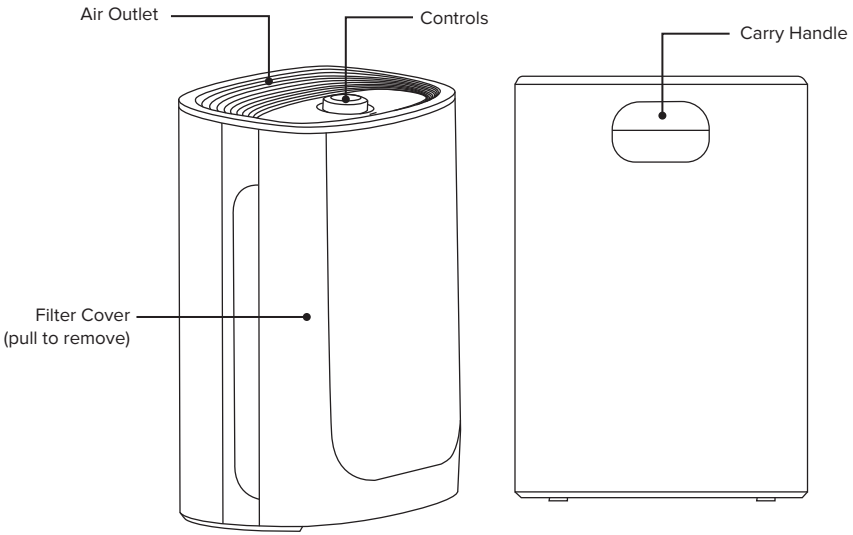

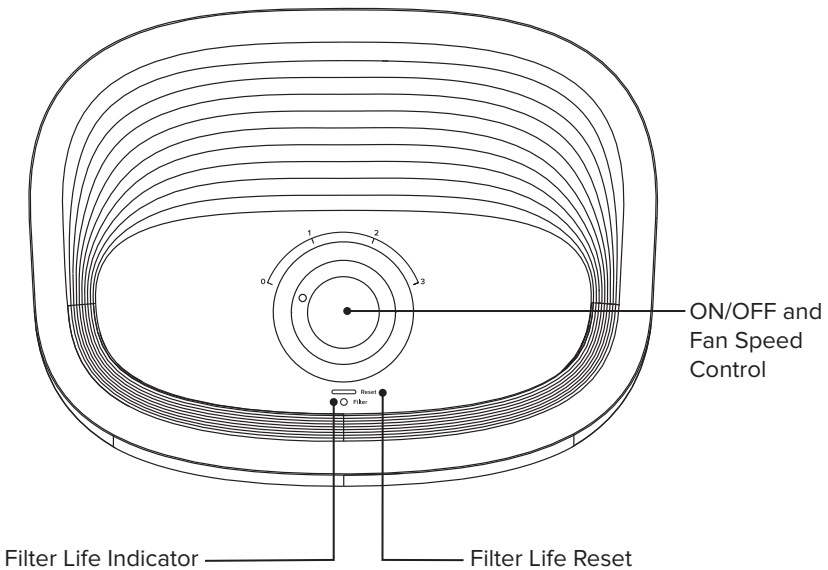

AIR PURIFIER CONTROLS

Turning On/Off

- Be sure the air purifier is properly plugged into a 120 volt AC outlet.
- To turn on the air purifier, rotate the control knob in the center of the top control panel in a clockwise direction.
- To turn off the air purifier, rotate the control knob in the center of the top grill in a counter-clockwise direction.

Adjusting the Fan Speed

- This air purifier has three fan speeds, which are printed near the control knob on top of the air purifier. OFF is position 0, low speed is position 1, medium speed is position 2, and high speed is position 3.
- To increase the fan speed, turn the control knob in a clockwise direction. To decrease the fan speed, turn the control knob in a counterclockwise direction.

CHANGING THE FILTER

When to change:

The table below provides an estimated filter life based on the number of hours of daily use, with seven days per week operation.

Daily Use	6 hours	12 hours	24 hours
Filter Life	12 months	6 months	3 months

Depending upon the conditions in your home, the filter may need to be changed more frequently. Using the air purifier in environments with tobacco smoke, candle burning, construction work, sanding projects, wood burning stove or fireplace smoke, or pets in the home may decrease the filter's life. The filter should be periodically checked for damage or blockage.

Main Filter

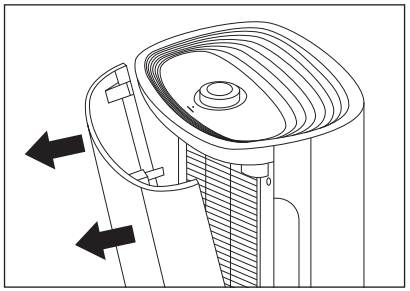

1. Turn off air purifier. Remove the filter cover on the front of the air purifier by pulling the top of the cover.

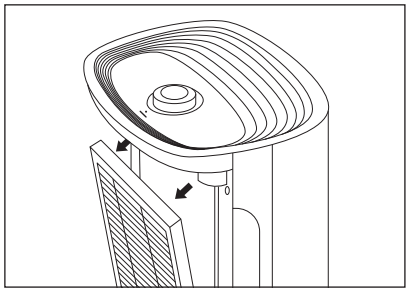

2. Remove the used filter from the filter tray and replace it with a new Filtrete™ air filter – install the new filter in the same manner as the previous filter.

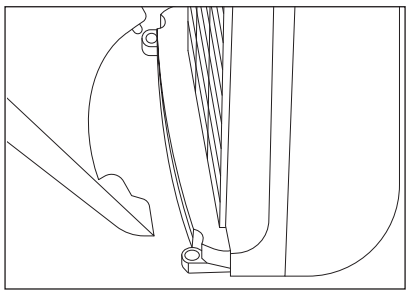

3. Replace the filter cover on the front of the device by inserting the two knobs on the bottom of the cover into their respective slots on the device, then push the filter cover toward the air purifier until it locks into place.

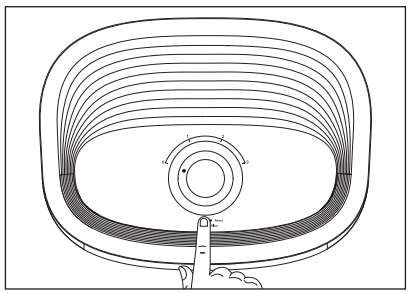

4. Turn on the air purifier, then **hold** the RESET button for 3 seconds to reset the filter change indicator.

SERVICING YOUR PURIFIER

Cleaning the Air Purifier
- Turn the air purifier off and unplug it before cleaning.
- The outside of the air purifier can be cleaned with a soft, dirt free, dampened cloth.
- The air inlet and outlet grills can be cleaned with a small dry, soft brush.

Fuse Replacement
The air purifier has a replaceable fuse in the power cord plug. If the air purifier suddenly stops working, first try the steps in the Troubleshooting section. If the air purifier is still not working, replace the fuse by following the instructions below:

- Grasp the plug and remove it from the receptacle or other outlet device. Do not unplug by pulling on the cord.
- Open the fuse cover. Slide open the fuse access cover on top of the attachment plug toward the plug blades.
- Remove the fuse carefully. A small tool such as a screwdriver may be useful to help pry out the fuse.
- Risk of fire. Replace the fuse only with a 5 Amp, 125 Volt fuse.
- Close the fuse cover. Slide closed the fuse access cover on top of the attachment plug.

TROUBLESHOOTING

Where To Find Model Number
- The air purifier model number, serial number, and electrical rating can be found on the label on the bottom on the air purifier.

Replacement Filter Does Not Fit
- Check the model number on the filter and compare it to the table on page 4.
- Make sure no foreign objects are blocking the filter opening.
- Make sure that any packaging materials have been removed from the filter.

Air Purifier Will Not Turn On
- Be sure the air purifier is properly plugged into a 120V AC outlet.
- Check if a fuse has blown or if a circuit breaker has been tripped. First check both the home's fuses and/or circuit breakers, then check the fuse in the air purifier's power cord. If a circuit breaker has tripped or a fuse has blown, first try to determine the root cause for the fault condition and correct the fault condition before resetting circuit breakers or replacing fuses. If no fault can be found, try replacing the fuse in the air purifier's power cord. If the fuse blows a second time, discard the air purifier.

Decreased Air Flow
- Make sure that any packaging materials have been removed from the filter.
- Check the air purifier to make sure the air inlet and filtered air outlet are not blocked.
- Check the condition of the filter and if dirty, replace with a new Filtrete™ replacement filter.
- Check the prefilter condition and clean if they are dirty.

Noisy Operation
- Check the condition of the filter and if dirty, replace with a new Filtrete™ replacement filter.
- Check the prefilter condition and clean if they are dirty.
- Make sure that nothing is blocking the air inlet or filtered air outlet.
- Operate the purifier on a lower fan speed.

Still having trouble? Please call 1-800-388-3458 from the United States or Canada.

ASSISTANCE OR SERVICE AND LIMITED WARRANTY

Assistance or Questions
For more information about using this air purifier, visit our website at www.filtrete.com or call 1-800-388-3458 from the United States or Canada.

Limited Warranty
This product will be free from defects in material and manufacture for a period of one year from the date of purchase. The user is responsible for determining whether the product is fit for a particular purpose and suitable for the user's application. If this 3M product is defective within the warranty period stated above, your exclusive remedy and 3M's sole obligation shall be, at 3M's option, to replace the 3M product or refund the purchase price of the 3M product. This warranty does not cover normal wear and tear or damage resulting from accident, misuse, use of alternate filters, alteration, or lack of reasonable care. This warranty gives you specific legal rights, and you may have other rights which may vary from state to state or country to country. To obtain warranty service contact 3M at 1-800-388-3458.

Limitation of Liability
3M will not be liable for any loss or damage arising from this 3M product, whether direct, indirect, special, incidental or consequential, regardless of the legal theory asserted, including warranty, contract, negligence or strict liability. Some states and countries do not allow the exclusion or limitation of incidental or consequential damages, so the above limitation or exclusion may not apply to you.

Filtrete™

Purificador de aire Filtrete™

Gracias por comprar un purificador de aire Filtrete™ de 3M. Este purificador de aire Filtrete™ viene completo con los últimos avances en tecnología de filtrado y tiene un diseño elegante. ¡Esperamos que disfrute su nuevo purificador de aire Filtrete™ y la calidad mejorada de aire interior que brinda!

CONTENIDO

Acerca de Filtrete™ 16
Información de seguridad 18
Descripción general del dispositivo 20
Controles del purificador de aire 21
Cambio del filtro 21
Mantenimiento de su purificador 23
Resolución de problemas 23
Asistencia o Servicio y Garantía Limitada 24

EL PODER DE FILTRETE™

Los filtros Filtrete™ utilizan tecnología registrada para proporcionar alta eficiencia en la filtración y baja resistencia en el flujo de aire. Los filtros Filtrete™ tienen fibras cargadas electrostáticamente que actúan como imanes para capturar las partículas. Cada purificador de aire Filtrete™ tiene tres opciones de filtros de repuesto que cumplen con una amplia gama de necesidades:

- **Filtro de alto rendimiento para partículas (HEPA):** El filtro HEPA tiene una efectividad del 99,97 % en capturar partículas tan pequeñas como 0,3 micrones del aire que pasa a través el material filtrante (valor de la eficiencia inicial).
- **Filtro de reducción de alérgenos y olores:** El filtro de reducción de alérgenos y olores utiliza el mismo medio filtrante que el filtro de reducción de alérgenos y tiene la función agregada de carbón activado para reducir los olores fuertes que producen los animales domésticos, cocinar, el moho, el humo y mucho más.
- **Filtro de reducción de alérgenos:** El filtro de reducción de alérgenos está diseñado para una alta eficiencia en la remoción de una amplia variedad de alérgenos, como polvo, polen, pelos de mascotas y esporas de moho. Las calificaciones de rendimiento certificadas se basan en el uso del filtro de reducción de alérgenos; el rendimiento puede variar con el uso de otros filtros de reemplazo.

La tabla a continuación hace coincidir el número de modelo de filtro con el número de modelo de purificador de aire:

Modelo del purificador de aire	Filtro de reducción de alérgenos	Filtro de reducción de alérgenos y olores	Filtro de alto rendimiento para partículas (HEPA)
FAP-C01	F1	F1	F1
FAP-C02	F2	F2	F2

CONSEJOS PARA MAXIMIZAR SU FILTRETE™ PURIFICADOR DE AIRE

1. Limpie y cierre, tanto como sea posible, el ambiente en el que opera el purificador de aire.
2. Continúe quitando el polvo de las superficies y aspirando con normalidad.
3. Cierre todas las ventanas y puertas durante su funcionamiento.
4. Cambie el filtro con regularidad*

*Las fibras con carga electrostática son más efectivas cuando el filtro es nuevo. A medida que se usa el filtro, se consumirá la vida útil y disminuirá la eficiencia del mismo; la vida útil real del filtro dependerá de las condiciones de uso en su hogar.

¿QUÉ EL CADR Y POR QUÉ ES ES IMPORTANTE?

El Promedio de emisión de aire puro (CADR, por sus siglas en inglés) es una medida de la tasa de reducción (velocidad de limpieza) de las partículas específicas de un purificador de aire o de otro sistema de filtrado en un entorno controlado. Un CADR mayor significa que el purificador de aire limpia el aire más rápidamente que una unidad con menor CADR. El CADR es una medida de rendimiento que se puede utilizar para comparar todos los limpiadores de aire, ya que refleja tanto la efectividad como el volumen de aire procesado por el purificador de aire. El CADR se mide por lo general para tres tipos de partículas: humo, polvo y polen. Según el Programa de Certificación de Aire más Limpio de la Asociación de Fabricantes de Aparatos Domésticos (AHAM, por sus siglas en inglés), el tamaño recomendado de la sala está directamente relacionado con el CADR de humo.

Busque la marca AHAM en la parte delantera del empaque y la etiqueta de clasificación de CADR en otro lugar en el envase. La etiqueta de clasificación de CADR mostrará una lista de la clasificación de CADR para humo de tabaco, polvo y polen, y se indicará también el tamaño recomendado de la sala según la certificación AHAM.

ENERGY STAR®

Este producto ganó la ENERGY STAR por cumplir estrictamente con las pautas de eficiencia energéticas y por la EPA de los EUA (Agencia de Protección Ambiental de Estados Unidos). La EPA de los EUA no respalda las afirmaciones de ningún fabricante respecto a que el aire de interiores es más saludable desde que usan este producto. La eficiencia energética de este modelo calificado ENERGY STAR se mide basándose en una proporción entre el CADR (volumen de aire filtrado por un purificador de aire) del modelo para polvo y la energía eléctrica que consume, o bien CADR/vatio.

INFORMACIÓN DE SEGURIDAD

INFORMACIÓN DE SEGURIDAD: LEA Y GUARDE ESTAS INSTRUCCIONES
Por favor lea, comprenda y siga toda la información de seguridad contenida en estas instrucciones antes de usar el purificador de aire Filtrete™. Conserve estas instrucciones para consultarlas en el futuro.

Uso previsto
Los purificadores de aire Filtrete™ están diseñados para ayudar a eliminar las partículas provenientes del aire que pasa a través del filtro, en la habitación en la que está ubicado el purificador de aire. Los purificadores de aire Filtrete™ se emplean en aplicaciones de uso domésticas en interiores con alimentación de CA estándar de 120 voltios. El uso en cualquier otra aplicación o con filtros que no sean de marca Filtrete™ no ha sido evaluado por 3M, y puede conducir a una situación de inseguridad o dañar el purificador de aire.

Explicación de las consecuencias de las palabras de advertencia	
⚠ **ADVERTENCIA:**	Indica una situación peligrosa que, si no se evita, podría tener como consecuencia lesiones graves o la muerte.
⚠ **PRECAUCIÓN:**	Indica una situación de riesgo que, si no se evita, podría tener como consecuencia lesiones menores o moderadas o daño a la propiedad.
AVISO:	Indica una situación peligrosa que, si no se evita, podría ocasionar daños materiales.

⚠ ADVERTENCIA:

- **Para reducir los riesgos vinculados con una explosión, incendio o con un voltaje peligroso:**
  - El purificador de aire es para uso en interiores solamente. No se debe usar al aire libre, en un taller o en un entorno industrial.
  - No guarde ni utilice el purificador de aire donde existan altas temperaturas, polvos, gases o vapores que puedan ser inflamables o explosivos en concentraciones elevadas.
- **Para reducir los riesgos vinculados con un incendio o con un voltaje peligroso:**
  - No utilice este purificador de aire con ningún dispositivo de control de velocidad de estado sólido.
  - No desarme, modifique ni repare el producto. El usuario solo puede reemplazar los filtros, limpiar el producto y reemplazar el fusible en el cable de alimentación. El purificador de aire solo utiliza los filtros que se indican en las instrucciones de uso.
  - No toque el cable de alimentación o el enchufe, ni haga funcionar el producto con las manos mojadas.
  - Coloque el interruptor en la posición OFF (Apagado) y quite el enchufe del tomacorriente antes de limpiar el purificador.
  - No permita que ningún líquido o aerosoles ingresen al purificador.
  - No utilice el producto en un ambiente húmedo, como un baño o una piscina.
  - No coloque ropa húmeda o mojada, ni artículos sobre el purificador de aire.
  - No bloquee el flujo de aire de la entrada y salida del purificador de aire.
  - No ponga nada en la entrada o la salida de aire del purificador.
  - No se siente ni se pare sobre el purificador de aire. No coloque objetos pesados sobre el purificador de aire.

  - Asegúrese de que el tomacorriente es apto para la alimentación de CA de 120 voltios.
  - Enchufe correcta y firmemente el cable de alimentación a un tomacorriente con la capacidad apropiada.
  - No raye, ni dañe o modifique los cables de alimentación. No coloque objetos pesados sobre, no tire ni doble excesivamente los cables de alimentación.
  - No use ningún producto si el cable o el enchufe estuvieran dañados. Deseche el purificador de aire o solicite asistencia llamando al 1-800-388-3458 desde los Estados Unidos o Canadá.
  - No coloque el cable debajo de alfombras. No cubra el cable con tapetes, alfombras o cubiertas similares. No use el cable debajo de muebles o electrodomésticos. Coloque el cable lejos de áreas de tránsito y donde no puedan desconectarlo accidentalmente.
  - Este producto emplea la protección contra sobrecarga (fusible). Un fusible quemado indica una situación de sobrecarga o cortocircuito. Si se quemara el fusible, desconecte el producto de la salida de aire. Reemplace el fusible según las instrucciones de mantenimiento para el usuario (siga las marcas del producto para ver la calificación de los fusibles adecuados de los productos) y revise el producto. Si se funde el fusible de repuesto, podría haber un cortocircuito y se debe desechar el producto, o usted puede llamar al 1-800-388-3458 desde los Estados Unidos o Canadá para recibir ayuda.
- **Para reducir los riesgos asociados con incendios:**
  - No instale el purificador de aire en un espacio cerrado pequeño o cerca de fuentes de calor directo.
  - No reemplace a colocar el enchufe de seguridad. El enchufe de seguridad contiene un dispositivo de seguridad (fusible) que no se debe quitar. Deseche el producto si el enchufe estuviera dañado.
- **Para reducir los riesgos asociados con el voltaje peligroso:**
  - Este artefacto tiene un enchufe polarizado (una pata es más ancha que la otra). Para reducir el riesgo de descarga eléctrica, este enchufe está diseñado para adaptarse a un tomacorriente polarizado solo de una forma. Si el enchufe no encajara bien en el tomacorriente, invierta el enchufe. Si aún no encaja, póngase en contacto con un electricista calificado. No intente anular esta característica de seguridad.
  - Desenchufe el purificador de aire por el cable de alimentación. Manipule el cable de alimentación solamente por el cuerpo del enchufe.
  - No sumerja el purificador de aire Filtrete en agua.
- **Para reducir los riesgos asociados con impactos:**
  - No inserte ningún objeto o sustancias en el purificador de aire.
  - No permita que los niños o las mascotas tengan acceso a este producto sin supervisión.

⚠ PRECAUCIÓN:

- **Para reducir los riesgos asociados con impactos:**
  - No instale el purificador de aire en un plano inclinado o en una ubicación inestable.

AVISO:

- Cuando mueva el producto, apáguelo y desconéctelo del enchufe.
- No agite, acueste hacia un lado, recueste ni incline el producto durante el uso.
- Únicamente utilice el producto con un filtro Filtrete™ instalado.
- Inspeccione periódicamente el filtro para verificar si está dañado o si tiene obstrucciones. Se debe reemplazar el filtro según el ambiente y el tiempo de uso, o según el indicador de vida útil del filtro.
- No limpie el producto con limpiadores químicos o abrasivos.
- Para mantener la efectividad del mismo, no lave el filtro.
- Deseche el purificador de aire y los filtros según las regulaciones locales, estatales y federales.

DESCRIPCIÓN GENERAL DEL DISPOSITIVO

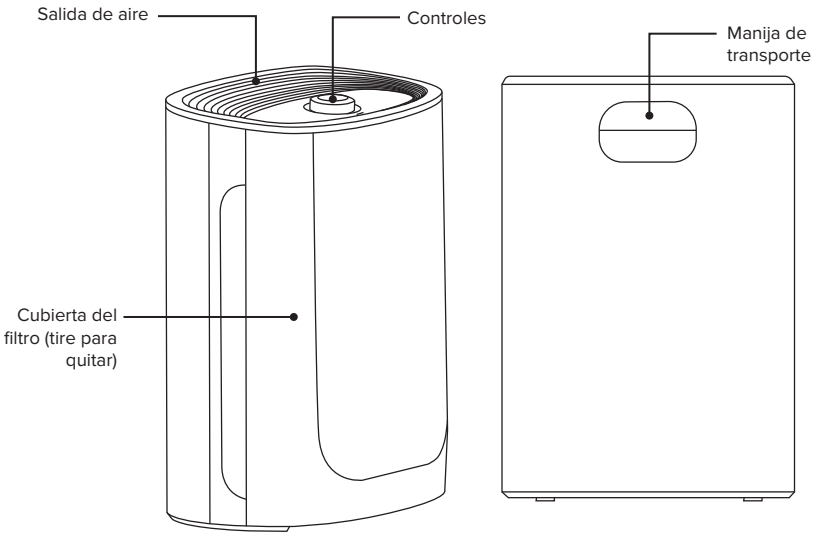

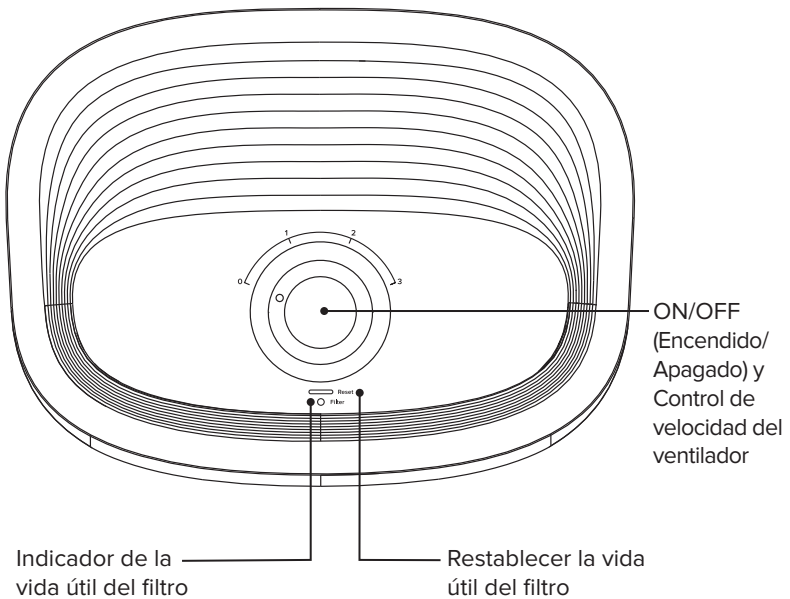

CONTROLES DEL PURIFICADOR DE AIRE

On/Off (Encendido/apagado)

- Asegúrese de que el purificador de aire esté enchufado correctamente a un tomacorriente de 120 voltios CA.
- Para encender el purificador de aire, gire la perilla de control, ubicada en el centro de la parte superior de la parrilla, en dirección a las agujas del reloj.
- Para apagar el purificador de aire, gire la perilla de control, ubicada en el centro de la parrilla superior, en dirección contraria a las agujas del reloj.

Cómo regular la velocidad del ventilador

- Esta unidad tiene tres velocidades de ventilación que están impresas cerca de la perilla de control en la parte superior del purificador de aire. La posición OFF (Apagado) es la posición 0, velocidad baja es la posición 1, velocidad media es la posición 2 y alta velocidad es la posición 3.
- Para aumentar la velocidad del ventilador, gire la perilla de control en dirección a las agujas del reloj. • Para reducir la velocidad del ventilador, gire la perilla de control en dirección opuesta a las agujas del reloj.

CAMBIO DEL FILTRO

Cuándo cambiarlo:

La siguiente tabla proporciona una vida estimada del filtro en función de la cantidad de horas de uso diario, con siete días de operación por semana.

Uso diario	6 horas	12 horas	24 horas
Vida útil del filtro	12 meses	6 meses	3 meses

Según las condiciones de su hogar, es posible que el filtro deba cambiarse con mayor frecuencia. El uso del purificador de aire en ambientes con humo de tabaco, velas encendidas, trabajos de construcción, proyectos de lijado, humo de cocinas a leña u hogares a leña o si hay animales domésticos en el hogar, puede reducir la vida útil del filtro. Se debe verificar periódicamente que el filtro no contenga daños ni obstrucciones.

Filtro principal (instrucciones)

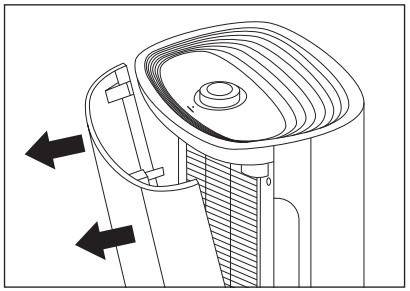

1. Apague el purificador de aire. Quite la cubierta del filtro en la parte frontal del purificador de aire tirando de la parte superior de la cubierta.

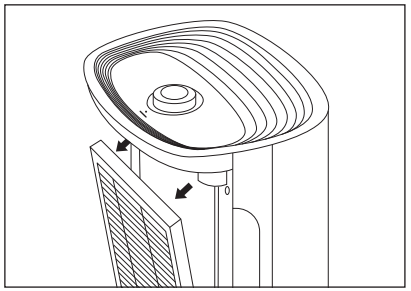

2. Retire el filtro usado de la bandeja para el filtro y reemplácelo por un nuevo filtro de aire Filtrete™. Instale el nuevo filtro en la misma manera que el filtro anterior.

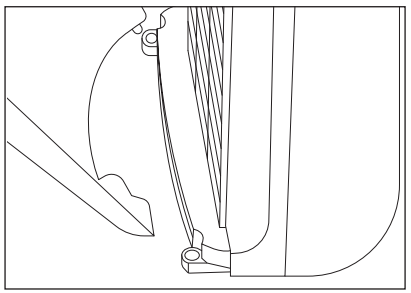

3. Vuelva a colocar la cubierta del filtro en la parte frontal del dispositivo insertando las dos perillas ubicadas en la parte inferior de la cubierta en sus respectivas ranuras en el dispositivo, y luego empuje el filtro de la cubierta hacia el purificador de aire hasta que quede asegurado en su lugar.

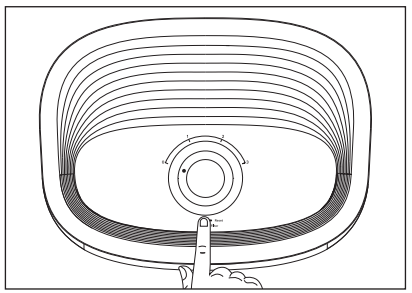

4. Encienda el purificador de aire, luego **mantenga presionado** el botón RESET (Restablecer) durante 3 segundos para restablecer el indicador de cambio de filtro.

SERVICIO DE SU PURIFICADOR

Limpieza del purificador de aire
- Apague el purificador de aire y desenchúfelo antes de limpiarlo.
- La parte externa del purificador de aire se puede limpiar con un paño suave, limpio y húmedo.
- Las rejillas de la toma de aire y de la salida de aire pueden limpiarse con un cepillo pequeño y suave.

Reemplazo del fusible

Este purificador de aire tiene un fusible reemplazable en el cable de alimentación. Si el purificador de aire de repente deja de funcionar, primero intente realizar los pasos que figuran en la sección de Resolución de problemas. Si el purificador de aire aún no funciona, reemplace el fusible siguiendo las instrucciones a continuación:

- Tome el enchufe y retirelo del tomacorriente. No tire del cable para desenchufarlo.
- Abra la cubierta del fusible. Abra la cubierta de acceso al fusible en la parte superior del enchufe de seguridad hacia las cuchillas del enchufe.
- Retire el fusible con cuidado. Una herramienta pequeña como un destornillador puede ser útil para ayudar a apalancar el fusible.
- Riesgo de incendio. Reemplace el fusible solo con otro fusible de 5 A, 125 voltios.
- Cierre la cubierta del fusible. Cierre la cubierta de acceso al fusible en la parte superior del enchufe de seguridad.

RESOLUCIÓN DE PROBLEMAS

Dónde encontrar el número de modelo
- El número de modelo del purificador de aire, número de serie y alimentación eléctrica se pueden encontrar en la etiqueta ubicada en la parte inferior del purificador de aire.

Si el filtro de repuesto no calzara
- Verifique el número de modelo en el filtro y compárelo con la tabla en la página 4. Asegúrese de que ningún objeto extraño obstruya la apertura del filtro.
- Asegúrese de haber extraído del filtro todos los materiales del embalaje.

El purificador de aire no enciende
- Asegúrese de que el purificador de aire esté enchufado correctamente a un tomacorriente de 120 voltios CA.
- Verifique que no existan fusibles quemados ni interruptores de circuito activados. Primero verifique los fusibles o los interruptores de circuito de la página de inicio y luego verifique el fusible en el cable de alimentación del purificador aire. Si se ha activado un disyuntor o un fusible, primero intente determinar la causa raíz de la condición de falla y corrija la condición de falla antes de restablecer los interruptores de circuito o reemplazar los fusibles. Si no puede encontrar ninguna falla, intente reemplazar el fusible en el cable de alimentación del purificador aire. Si el fusible se quema una segunda vez, deseche el purificador de aire.

Disminución del flujo de aire
- Asegúrese de haber extraído del filtro todos los materiales del empaque. Verifique el purificador de aire para asegurarse de que la entrada y la salida del aire filtrado no se encuentren obstruidas.
- Compruebe la condición del filtro y, si estuviese sucio, reemplácelo con un filtro de repuesto Filtrete™.
- Revise el estado del prefiltro y limpie si estuviera sucio.

Funcionamiento ruidoso
- Compruebe la condición del filtro y, si estuviese sucio, reemplácelo con un filtro de repuesto Filtrete™.
- Revise el estado del prefiltro y limpie si estuviera sucio.
- Asegúrese de que la entrada y salida del aire no estén bloqueadas.
- Haga funcionar el purificador con una menor velocidad del ventilador.

¿Aún tiene problemas? Por favor, llame al 1-800-388-3458 desde los Estados Unidos o Canadá.

ASESORAMIENTO O MANTENIMIENTO Y GARANTÍA LIMITADA

Asesoramiento o preguntas
Para obtener más información sobre el uso de este purificador de aire, visite nuestro sitio web: www.filtrete.com o comuníquese al 1-800-388-3458 desde los Estados Unidos o Canadá.

Garantía Limitada
Este producto estará libre de defectos de material y fabricación por un período de un año a partir de la fecha de compra. El usuario es responsable de determinar si este producto es apto para un propósito específico y adecuado para el método de aplicación del usuario. Si este producto de 3M resultara defectuoso dentro del período de garantía expresado anteriormente, su único recurso y la única obligación de 3M será –a criterio de 3M– reemplazar el producto de 3M o reintegrar el importe de la compra del producto de 3M. Esta garantía no cubre el uso o el desgaste normal; ni los daños ocasionados por accidentes, mal uso, uso de filtros alternativos, alteraciones o falta de cuidados razonables. Esta garantía le otorga derechos legales específicos, y usted puede tener otros derechos que pueden variar según el estado o país. Para obtener servicio de garantías, comuníquese con 3M al 1-800-388-3458.

Limitación de responsabilidad
3M no será responsable por las pérdidas o los daños ocasionados por este producto de 3M, ya sean directos, indirectos, especiales, incidentales o a consecuencia, sin importar la teoría legal utilizada, incluyendo responsabilidad bajo garantía, contrato, negligencia o estricta responsabilidad. Algunos estados y países no permiten la exclusión o limitación de daños incidentales o a consecuencia, de modo que la limitación o exclusión anterior pueden no aplicarse a su caso.

Filtrete[MC]

Purificateur d'air Filtrete[MC]

Nous vous remercions d'avoir fait l'achat d'un purificateur d'air Filtrete[MC] de 3M. Le purificateur d'air Filtrete[MC] est doté des technologies et des fonctions les plus évoluées en matière de filtration d'air, en plus d'avoir du style. Nous espérons que vous apprécierez votre nouveau purificateur d'air Filtrete[MC] et la qualité de l'air intérieur améliorée qu'il offre!

TABLE DES MATIÈRES

Au sujet des filtres Filtrete[MC] 28
Renseignements sur la sécurité 30
Aperçu de l'appareil 32
Commandes du purificateur d'air 33
Remplacement du filtre 33
Entretien de votre purificateur 35
Dépannage 35
Assistance ou entretien et garantie limitée 36

LA PUISSANCE DES FILTRES FILTRETE^MC

Les filtres Filtrete^MC font appel à une technologie exclusive pour procurer une capacité de filtration élevée et une faible résistance à la circulation de l'air. Les filtres Filtrete^MC sont munis de fibres à charge électrostatique qui agissent comme des aimants pour retenir les particules. Chaque purificateur d'air Filtrete^MC a trois options de filtres de rechange pour répondre à une vaste gamme de besoins :

- **Filtre HEPA :** Le filtre HEPA est efficace à 99,97 % pour capturer des particules en suspension dans l'air mesurant aussi peu que 0,3 micron qui passent à travers le matériau filtrant (valeur d'efficacité initiale).
- **Filtre pour la réduction des allergènes et des odeurs :** Le filtre pour la réduction des allergènes et des odeurs utilise le même matériau filtrant de base que le filtre pour la réduction des allergènes et possède la fonction ajoutée du charbon activé pour réduire les odeurs fortes que dégagent les animaux, la cuisson, la moisissure, la fumée et plus encore.
- **Filtre pour la réduction des allergènes :** Le filtre pour la réduction des allergènes est conçu pour une efficacité élevée de retrait d'une grande variété d'allergènes, y compris la poussière, le pollen, les phanères d'animaux et les spores de moisissure. Les indices de rendement certifié sont fondés sur l'utilisation du filtre pour la réduction des allergènes; le rendement peut varier avec l'utilisation d'autres filtres de rechange.

Le tableau ci-dessous donne les correspondances entre le numéro de modèle de filtre et le numéro de modèle de purificateur d'air :

Modèle de purificateur d'air	Filtre pour la réduction des allergènes	Filtre pour la réduction des allergènes et des odeurs	Filtre HEPA
FAP-C01	F1	F1	F1
FAP-C02	F2	F2	F2

CONSEILS SUR LA MAXIMISATION DE VOTRE PURIFICATEUR D'AIR FILTRETE^MC

1. Nettoyer et sceller, autant que possible, la pièce où le purificateur d'air fonctionne.
2. Continuer d'épousseter les surfaces et de passer l'aspirateur à la fréquence normale.
3. Toutes les portes et les fenêtres doivent être fermées lorsque le purificateur d'air fonctionne.
4. Changer régulièrement le filtre*

*Les fibres chargées électrostatiquement sont plus efficaces lorsqu'elles sont neuves. Avec l'utilisation du filtre, sa durée utile et son efficacité diminuent; la durée utile réelle du filtre varie en fonction des conditions d'utilisation de votre foyer.

QU'EST-CE QUE LE CADR ET POURQUOI EST-CE IMPORTANT?

Le débit d'air propre (CADR) est une mesure du taux de réduction (vitesse de nettoyage) des particules spécifiques par un purificateur d'air ou autre système de filtration dans un environnement contrôlé. Un CADR plus élevé signifie que le purificateur d'air nettoie l'air plus rapidement qu'un appareil présentant un CADR plus faible. Le CADR est la mesure de rendement qui peut être utilisée pour comparer les purificateurs d'air, car il reflète l'efficacité et le volume d'air traités par le purificateur d'air. Le CADR est habituellement mesuré pour trois types de particules : la fumée, la poussière et le pollen. Selon le programme de certification des purificateurs d'air de l'Association des fabricants d'appareils électroménagers (AHAM), la taille recommandée de la pièce est directement liée au CADR pour la fumée.

Recherchez la marque de l'AHAM à l'avant de l'emballage et l'étiquette de cote CADR ailleurs sur l'emballage. L'étiquette de cote CADR dresse la liste des cotes CADR pour la fumée de tabac, la poussière et le pollen, et indique également la taille de la pièce recommandée par la certification de l'AHAM.

ENERGY STAR®

Ce produit a reçu la certification ENERGY STAR en satisfaisant les directives rigoureuses d'efficacité énergétique établies par l'EPA des É.-U. L'EPA des É.-U. n'appuie aucune des déclarations du fabricant affirmant que l'utilisation de ce produit offre un air intérieur plus sain. L'efficacité énergétique de ce modèle ENERGY STAR est mesurée selon le rapport entre le CADR de ce modèle pour la poussière et l'électricité qu'il consomme ou le CADR/Watt.

RENSEIGNEMENTS SUR LA SÉCURITÉ

RENSEIGNEMENTS SUR LA SÉCURITÉ : LIRE ET CONSERVER CES DIRECTIVES D'UTILISATION

S'assurer de lire, de comprendre et de respecter toutes les consignes de sécurité des présentes directives avant l'utilisation du purificateur d'air Filtrete^MC. Conserver ces directives aux fins de consultation ultérieure.

Usage prévu

Les purificateurs d'air Filtrete^MC sont conçus pour aider à enlever les petites et les grandes particules présentes dans l'air qui passe à travers le filtre dans la pièce où le purificateur d'air est situé. Les purificateurs d'air Filtrete^MC peuvent être utilisés pour des applications intérieures domestiques avec une alimentation standard de 120 V c.a. L'utilisation pour toute autre application ou avec des filtres qui ne sont pas de marque Filtrete^MC n'a pas été évaluée par 3M et pourrait mener à des situations dangereuses ou endommager le purificateur d'air.

Explication des mots indicateurs	
⚠ MISE EN GARDE :	Indique une situation qui présente des dangers qui, s'ils ne sont pas évités, peuvent causer la mort ou des blessures graves.
⚠ AVERTISSEMENT :	Indique une situation qui présente des dangers qui, s'ils ne sont pas évités, peuvent causer des blessures et/ou des dommages matériels mineurs ou modérés.
AVIS :	Indique une situation qui présente des dangers qui, s'ils ne sont pas évités, pourraient causer des dommages matériels.

⚠ MISE EN GARDE

- **Mesures pour réduire les risques d'incendie, d'explosion et/ou de tensions dangereuses :**
  - Le purificateur d'air est conçu pour un usage intérieur seulement. Il n'est pas destiné à un usage extérieur, dans un garage ou un milieu industriel.
  - Ne pas ranger ou utiliser le purificateur d'air là où des températures élevées, des poussières, des gaz ou des vapeurs inflammables ou explosifs ou en haute concentration, sont présentes.
- **Mesures pour réduire les risques d'incendie et/ou de tensions dangereuses :**
  - Ne pas utiliser ce purificateur d'air avec un dispositif de contrôle de vitesse à semi-conducteurs.
  - Ne pas tenter de démonter, de modifier ou de réparer le produit. L'utilisateur peut seulement remplacer les filtres, nettoyer le produit et remplacer le fusible du cordon d'alimentation. Utiliser uniquement les filtres indiqués dans les directives d'utilisation avec le purificateur d'air.
  - Ne pas toucher le cordon d'alimentation ou la fiche ni utiliser le produit avec les mains mouillées.
  - Mettre l'appareil hors tension et retirer la fiche de la prise avant de le nettoyer.
  - Ne pas laisser de liquide ni d'aérosol entrer dans le purificateur.
  - Ne pas utiliser le produit dans un milieu humide comme une salle de bain ou une piscine.
  - Ne pas placer de vêtements humides ou mouillés ni d'articles sur le purificateur d'air.
  - Ne pas bloquer le débit d'air de l'entrée et de la sortie d'air du purificateur d'air.
  - Ne rien mettre dans l'entrée ou la sortie d'air du purificateur d'air.

  - Ne pas s'asseoir ou se mettre debout sur le purificateur d'air. Ne pas placer d'objets lourds sur le purificateur d'air.
  - S'assurer que la prise de courant est homologuée pour une alimentation de 120 V c.a.
  - Pendant l'utilisation du produit, brancher la fiche d'alimentation de la façon appropriée en s'assurant que les broches sont complètement insérées dans une prise électrique dont la tension nominale est correcte.
  - Ne pas égratigner, endommager ou modifier les cordons d'alimentation. Ne pas placer d'objets lourds sur les cordons d'alimentation ni tirer ou trop plier ces derniers.
  - Ne pas utiliser de produit dont la fiche ou le cordon est endommagé. Mettre au rebut le purificateur d'air ou, pour obtenir de l'aide, composer le 1 800 388-3458 des États-Unis ou du Canada.
  - Ne pas faire passer le cordon d'alimentation sous un tapis. Ne pas couvrir le cordon d'alimentation d'une carpette, d'un tapis de couloir ou de revêtements similaires. Ne pas faire passer le cordon sous des meubles ou des appareils électroménagers. Disposer le cordon loin des endroits passants et où il ne risquera pas de faire trébucher.
  - Ce produit utilise une protection contre les surcharges (fusible). Un fusible qui a sauté indique une situation de surcharge ou de court-circuit. Si le fusible saute, débrancher le produit de la prise de courant. Remplacer le fusible conformément aux directives d'entretien à l'intention de l'utilisateur (suivre le marquage des produits pour connaître le fusible adéquat) et vérifier le produit. Si le fusible de rechange saute, cela peut indiquer la présence d'un court-circuit. Dans ce cas, mettre le produit au rebut ou, pour obtenir de l'aide, composer le 1 800 388-3458 des États-Unis ou du Canada.
- **Mesures pour réduire les risques d'incendie :**
  - Ne pas installer le purificateur d'air dans un petit espace clos ou près d'une source de chaleur directe.
  - Ne pas remplacer la fiche. La fiche contient un dispositif de sécurité (fusible) qui ne devrait pas être retiré. Mettre le produit au rebut si la fiche est endommagée.
- **Mesures pour réduire les risques de tensions dangereuses :**
  - Cet appareil possède une fiche polarisée (une lame est plus large que l'autre). Pour réduire le risque de décharge électrique, cette fiche est conçue pour s'adapter à une prise polarisée d'une seule façon. Si la fiche ne s'insère pas complètement, l'inverser. Si elle ne convient toujours pas, appeler un électricien qualifié. Ne pas tenter de modifier cette caractéristique de sécurité.
  - Ne pas débrancher le purificateur d'air en tirant le cordon d'alimentation. Tenir le cordon d'alimentation par le corps de la fiche seulement.
  - Le purificateur d'air ne doit pas être immergé dans l'eau.
- **Mesures pour réduire les risques de chocs :**
  - Ne pas insérer d'objets ou de substances dans le purificateur d'air.
  - Les enfants ou les animaux ne doivent pas être autorisés à se trouver à proximité de cet appareil sans supervision.

⚠ AVERTISSEMENT

- **Mesures pour réduire les risques de chocs :**
  - Ne pas installer le purificateur d'air sur un plan incliné ou à un endroit instable.

AVIS

- Pendant le déplacement du produit, le mettre hors tension et débrancher la fiche.
- Ne pas agiter, poser sur le côté, incliner ou faire basculer le produit pendant l'utilisation.
- Utiliser uniquement le produit avec un filtre Filtrete^MC.
- Inspecter périodiquement le filtre pour détecter tout dommage ou toute obstruction. Le filtre devrait être remplacé selon l'environnement d'utilisation et le temps d'utilisation ou l'indicateur de durée utile du filtre.
- Ne pas nettoyer le produit avec des nettoyants chimiques ou abrasifs.
- Pour maintenir l'efficacité, ne pas nettoyer le filtre.
- Le purificateur et les filtres doivent être mis au rebut conformément aux règlements locaux, provinciaux et fédéraux en vigueur.

APERÇU DE L'APPAREIL

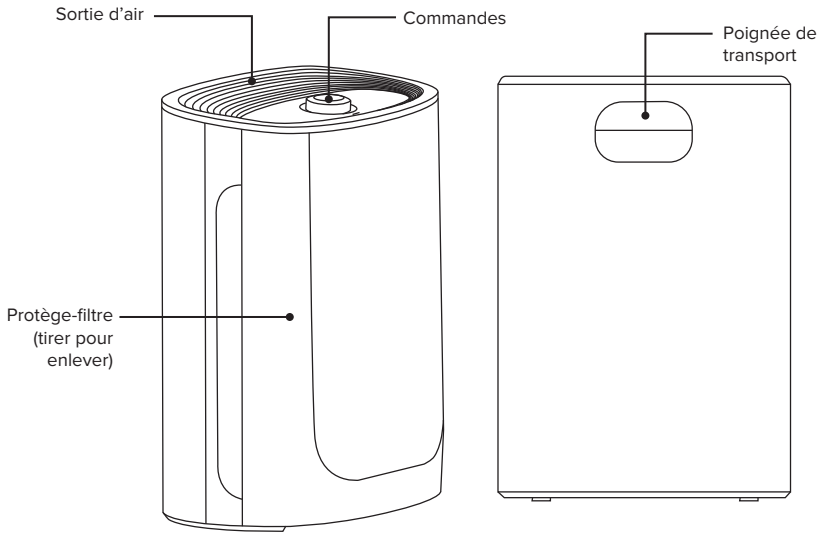

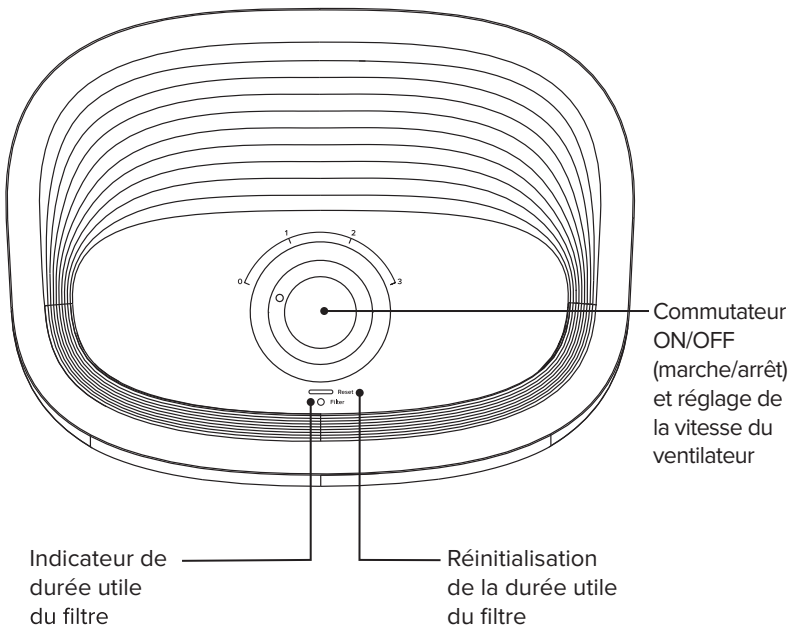

COMMANDES DU PURIFICATEUR D'AIR

Mise en marche / arrêt

- Le purificateur d'air doit être branché correctement dans une prise de 120 V c.a.
- Pour mettre le purificateur d'air en marche, tourner le bouton de réglage au centre du panneau de commande supérieur dans le sens des aiguilles d'une montre.
- Pour arrêter le purificateur d'air, tourner ce même bouton dans le sens contraire des aiguilles d'une montre.

Réglage de la vitesse du ventilateur

- Cet appareil compte trois vitesses de ventilateur, qui sont imprimées près du bouton de réglage sur le dessus du purificateur d'air. OFF (arrêt) est la position 0, faible vitesse est la position 1, vitesse moyenne est la position 2 et haute vitesse est la position 3.
- Pour augmenter la vitesse du ventilateur, tourner le bouton de réglage dans le sens des aiguilles d'une montre. Pour réduire la vitesse du ventilateur, tourner le bouton de réglage dans le sens contraire des aiguilles d'une montre.

REMPLACEMENT DU FILTRE

Quand changer :

Le tableau ci-dessous offre une durée estimée des filtres selon le nombre d'heures d'utilisation quotidienne, fondée sur un fonctionnement sept jours sur sept.

Utilisation quotidienne	6 heures	12 heures	24 heures
Durée utile du filtre	12 mois	6 mois	3 mois

Selon les conditions présentes dans votre maison, le filtre peut nécessiter un changement plus fréquent. L'utilisation du purificateur d'air en présence de fumée de tabac, de chandelles, de travaux de construction, de projets de sablage, de poêle à bois ou de foyer ou d'animaux maison peut diminuer la durée utile du filtre. Vérifier le filtre périodiquement pour détecter les dommages et les blocages.

Filtre principal (directives d'utilisation)

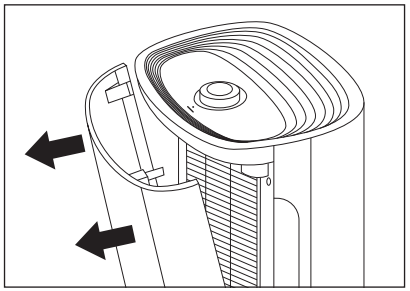

1. Arrêter le purificateur d'air. Retirer le protège-filtre à l'avant du purificateur d'air en tirant sur sa partie supérieure.

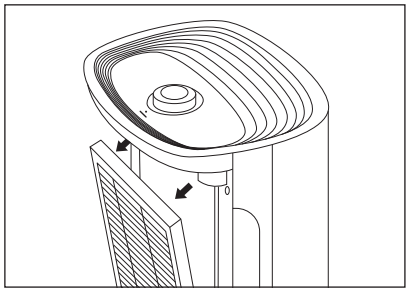

2. Retirer le filtre usagé du plateau de filtre et le remplacer par un filtre à air Filtrete^{MC} neuf. Installer le filtre neuf de la même manière que le filtre précédent.

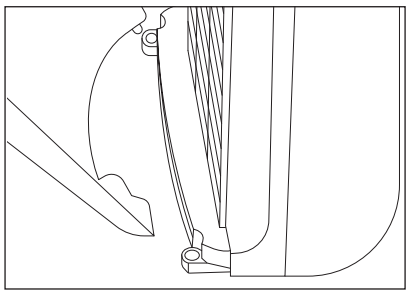

3. Replacer le protège-filtre à l'avant de l'appareil en insérant les deux boutons situés au bas du protège-filtre dans leur fente respective sur l'appareil, puis pousser le protège-filtre vers le purificateur d'air jusqu'à ce qu'il se verrouille en place.

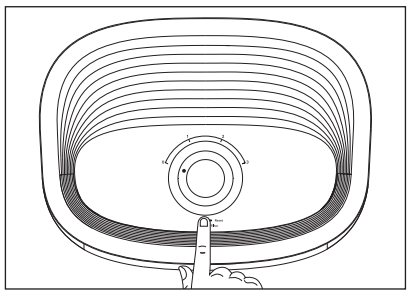

4. Mettre le purificateur d'air en marche, puis **tenir** le bouton RESET (réinitialisation) enfoncé pendant 3 secondes pour réinitialiser l'indicateur de durée utile du filtre.

ENTRETIEN DE VOTRE PURIFICATEUR

Nettoyage du purificateur d'air
- Éteindre et débrancher le purificateur d'air avant de le nettoyer.
- L'extérieur du purificateur d'air peut être nettoyé au moyen d'un chiffon doux, propre et humide.
- Les grilles d'entrée et de sortie d'air peuvent être nettoyées avec une petite brosse sèche à soies souples.

Remplacement du fusible

Ce purificateur d'air possède un fusible remplaçable dans la fiche du cordon d'alimentation. Si le purificateur d'air s'arrête soudain de fonctionner, essayer d'abord les étapes de la section Dépannage. Si le purificateur d'air ne fonctionne toujours pas, remplacer le fusible en suivant les directives ci-dessous :

- Prendre la fiche et la retirer de la prise de courant ou de tout autre dispositif. Ne pas débrancher l'appareil en tirant sur le cordon.
- Ouvrir le couvercle du fusible. Faire glisser le couvercle d'accès au fusible, situé sur le dessus de la fiche vers les broches, pour l'ouvrir.
- Retirer le fusible avec soin. Un petit outil comme un tournevis peut être utile pour aider à dégager le fusible.
- Risque d'incendie. Remplacer le fusible uniquement avec un fusible de 5 A,125 V.
- Fermer le couvercle du fusible. Faire glisser le couvercle d'accès au fusible, situé sur le dessus de la fiche vers les broches, pour le fermer.

DÉPANNAGE

Où trouver le numéro de modèle
- Le numéro de modèle du purificateur d'air, son numéro de série et sa classification électrique se trouvent sur l'étiquette située sous le purificateur d'air.

Le filtre de rechange ne convient pas
- Vérifier le numéro de modèle sur le filtre et le comparer au tableau à la page 4.
- S'assurer qu'aucun objet étranger ne bloque l'ouverture du filtre.
- S'assurer que tous les matériaux d'emballage ont été enlevés du filtre.

Il est impossible de mettre le purificateur d'air en marche
- S'assurer que le purificateur d'air est bien branché correctement dans une prise de 120 V c.a.
- Vérifier si un fusible a grillé ou si le disjoncteur s'est déclenché. Tout d'abord, vérifier les fusibles et/ou les disjoncteurs du circuit de la maison, puis vérifier le fusible du cordon d'alimentation du purificateur d'air. Si le disjoncteur s'est déclenché ou qu'un fusible a sauté, essayer tout d'abord de déterminer la cause de la défectuosité et de corriger l'état de défaillance avant de réinitialiser les disjoncteurs du circuit ou de remplacer les fusibles. Si aucune défaillance n'est décelée, essayer de remplacer le fusible dans le cordon d'alimentation du purificateur d'air. Si le fusible saute une deuxième fois, mettre le purificateur d'air au rebut.

Le débit d'air est réduit
- S'assurer que tous les matériaux d'emballage ont été enlevés du filtre.
- Vérifier le purificateur d'air pour s'assurer que l'entrée d'air et la sortie d'air filtré ne sont pas bloquées.
- Vérifier l'état du filtre et le remplacer par un filtre Filtrete^MC neuf s'il est sale.
- Vérifier l'état des préfiltres et les nettoyer s'ils sont sales.

L'appareil est très bruyant
- Vérifier l'état du filtre et le remplacer par un filtre Filtrete^MC neuf s'il est sale.
- Vérifier l'état des préfiltres et les nettoyer s'ils sont sales.
- S'assurer que rien n'obstrue l'entrée d'air et la sortie d'air filtré.
- Utiliser le purificateur à une vitesse de ventilateur plus faible.

Il y a toujours un problème? Communiquer avec le 1 800 388-3458 des États-Unis ou du Canada.

ASSISTANCE OU RÉPARATION ET GARANTIE LIMITÉE

Assistance ou questions
Pour obtenir de plus amples renseignements sur l'utilisation de ce purificateur d'air, veuillez consulter le site www.filtrete.com ou composer le 1 800 388-3458 aux États-Unis et au Canada.

Garantie limitée
Ce produit sera exempt de tout défaut de matériau et de fabrication pour une période de un (1) an à partir de la date d'achat. Il incombe à l'utilisateur d'établir si le produit convient à l'usage auquel il le destine et à l'application prévue. Si ce produit 3M s'avère défectueux pendant la période de garantie mentionnée ci-dessus, le seul recours de l'utilisateur, qui constitue également l'unique obligation de 3M, est d'obtenir, au gré de 3M, le remplacement du produit 3M défectueux ou le remboursement de son prix d'achat. La présente garantie ne couvre pas l'usure normale et les dommages découlant d'un accident, d'une mauvaise utilisation, de l'utilisation de filtres d'un autre modèle, d'une modification ou d'un manque d'entretien raisonnable. La présente garantie vous confère des droits juridiques spécifiques, en plus des autres droits dont vous bénéficiez et qui peuvent varier selon la province ou le pays où vous vous trouvez. Pour obtenir le service prévu pendant la période de garantie, veuillez communiquer avec 3M au 1 800 388-3458.

Limite de responsabilité
3M ne peut être tenue responsable de toute perte ou de tout dommage direct, indirect, spécial, fortuit ou conséquent résultant de l'utilisation de ce produit 3M, quelle que soit la théorie juridique dont on se prévaut, y compris celles de violation de garantie, de responsabilité contractuelle, de négligence ou de responsabilité stricte. Certaines provinces et certains pays ne permettent pas l'exclusion ou la limite de responsabilité en ce qui a trait aux dommages fortuits ou conséquents. Dans un tel cas, la clause d'exclusion ou de limite ci-dessus ne s'applique pas.

Construction and Home Improvement Markets Division
3M Center, Building 223-4S-02
St. Paul, MN 55144-1000
www.filtrete.com

Filtrete is a trademark of 3M.
United States Environmental Protection Agency.
Please Recycle. Printed in Taiwan.
© 3M 2018. All rights reserved.

División de Mercados de la Construcción y del Mejoramiento del Hogar
3M Center, Building 223-4S-02
St. Paul, MN 55144-1000
www.filtrete.com

Filtrete es una marca registrada de 3M.
Agencia de Protección Ambiental de los Estados Unidos.
Por favor, recicle. Impreso en Taiwán.
© 3M 2018. Todos los derechos reservados.

Division des marchés de la construction et de la rénovation
3M Center, Building 223-4S-02
St. Paul, MN 55144-1000
www.filtrete.com

Filtrete est une marque de commerce de la 3M.
Environmental Protection Agency des États-Unis.
Veuillez recycler. Imprimé à Taïwan.
© 2018, 3M. Tous droits réservés.

Issue Date: 2018-03

34-8722-4435-4